IMP PUMPS Центробежный насос CL 100-460/2/22.0S

Одноступенчатые вертикальные насосы INLINE · Артикул 979527385 · Серия CL

1. Обзор

Центробежные моноблочные одноступенчатые насосы с торцевым уплотнением вала, со стандартным электродвигателем, либос электродвигателем с удлиненным валом. Корпус насоса с соостными всасывающими и напорными патрубками одного диаметра.

Основные данные

Вес, кг	193
Присоединение	Фланцевое
Степень защиты	IP55
Максимальный напор, м	46,3
Параметры электросети	3~ 230/400 В, 50 Гц
Максимальная мощность, Вт	22000
Присоединительный размер	DN100
Максимальная мощность, кВт	22
Максимальная производительность, м3/ч	150
Максимальная производительность, л/мин	2500

2. Гидравлические характеристики

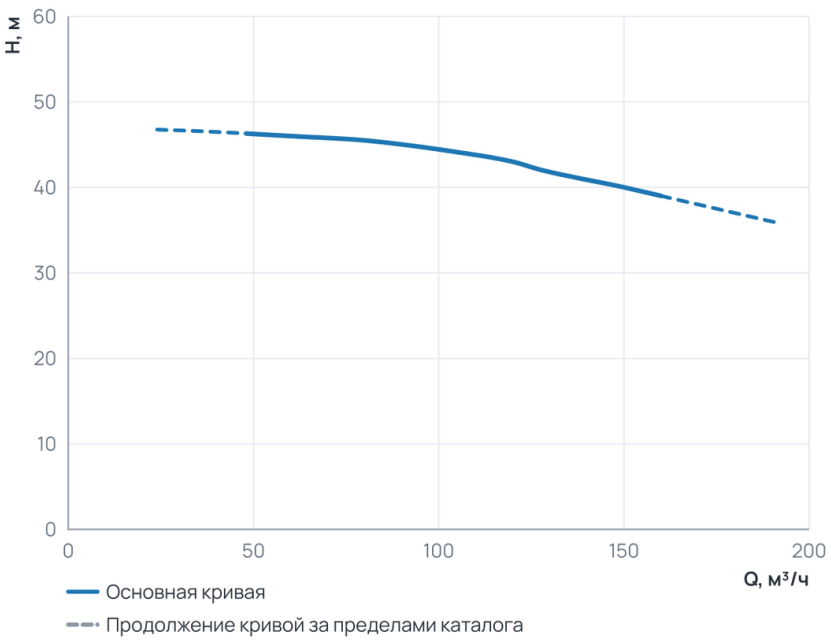

Рабочий диапазон

Подача Q	48 ... 160 м³/ч
Напор H	39 ... 46,3 м

Пунктир на диаграмме — продолжение кривой за пределами каталога производителя.

3. Технические данные

Общие сведения

Серия	CL	Сдвоенный	Нет
Гарантия, мес	24	Число полюсов	2
Уровень шума, дБ	69		

Гидравлические данные

Максимальный напор, м	46,3	Максимальное давление в системе, бар	10
Максимальная производительность, м3/ч	150	Максимальная производительность, л/мин	2500

Перекачиваемая среда

Рабочая жидкость	Чистая вода	Температура окружающей среды, °C	+40
Максимальное содержание этиленгликоля, %	Вода по VDI 2035, гликоль до 50 %	Максимальная температура перекачиваемой жидкости, °C	-20...+140

Материалы

Материал вала	Нержавеющая сталь	Материал корпуса	Чугун
Материал подшипника	AQ1EGG	Материал обмотки статора	Медь
Материал рабочего колеса	Чугун		

Монтаж и присоединение

Вес, кг	193	Длина, мм	965
Присоединение	Фланцевое	Монтажная длина, мм	550
Присоединительный размер	DN100	Диаметр условного прохода, мм	100

Электродвигатель

Частота (Гц)	50	Степень защиты	IP55
Номинальный ток, А	40,1	Параметры электросети	3~ 230/400 В, 50 Гц
Частота вращения, об/мин	2955	Максимальная мощность, Вт	22000
Максимальная мощность, кВт	22	Частотное регулирование двигателя	Нет
Класс энергоэффективности двигателя	IE3		

4. Габаритные размеры

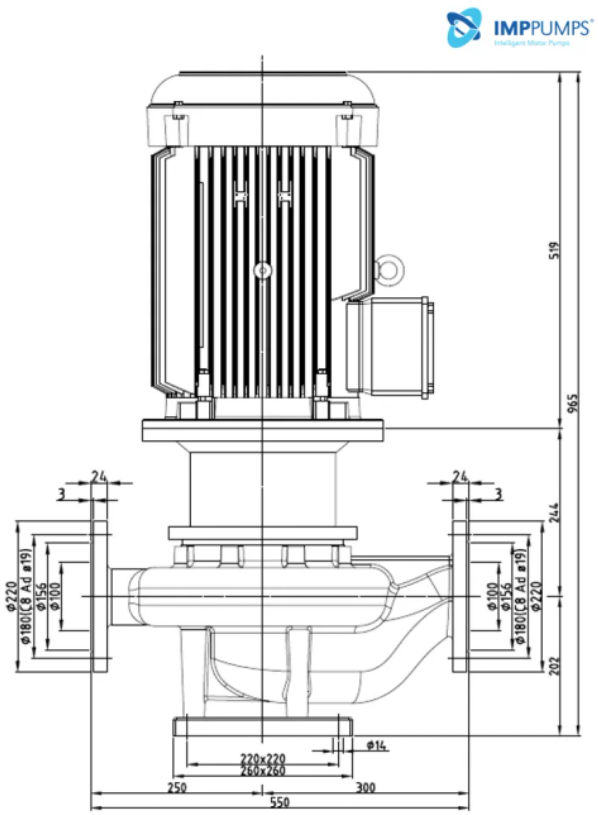

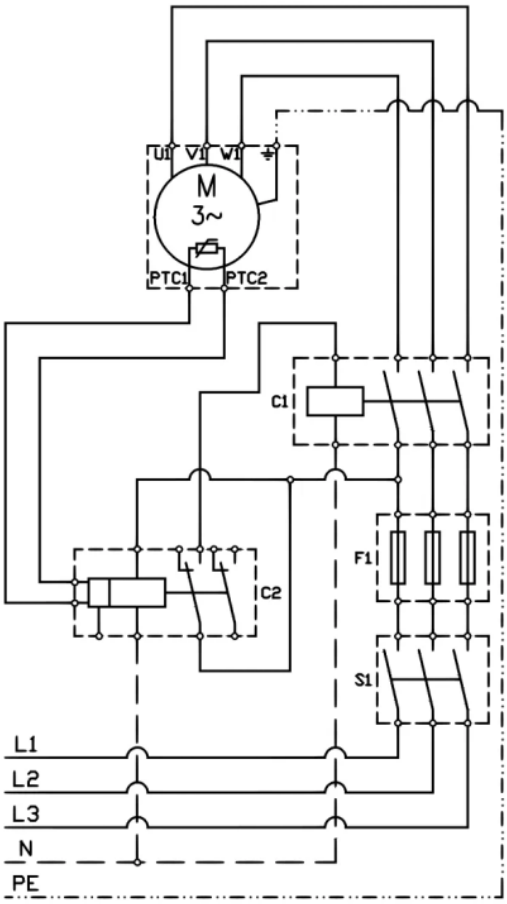

5. Данные для заказа

Наименование	Центробежный насос CL 100-460/2/22.0S
Артикул	979527385
Производитель (марка)	IMP PUMPS
Серия	CL
Вид оборудования	Одноступенчатые вертикальные насосы INLINE
Вес, кг	193
Гарантия, мес	24

6. Документация

Инструкции и паспорта

- Руководство по установке и эксплуатации CL, CLP, CV, PV
- Руководство по установке и эксплуатации CLD

Разрешительные документы

- Сертификат ISO 9001:2015
- Декларация о соответствии для (E)CL(P)(D), (E)CV), E(PV)
- Декларация о соответствии RoHS и REACH

Гарантия

- Гарантийное заявление

3D и CAD-модели

- 3D-модель STEP CL 100-460/2/22.0S
- Чертёж DXF CL 100-460/2/22.0S
- BIM-модель Revit CL

Прочее

- Габаритный чертёж CL 100-460/2/22.0S

Документы прилагаются к товару — в карточке товара и в архиве документов для тендера.